COCHE

REBOTADOR

Propuesta de trabajo

Enunciado de la propuesta

Diseña y construye un coche que cambie su sentido de movimiento cuando choque con un obstáculo. Lo llamaremos "**Coche rebotador**".

Condiciones de la propuesta

- El coche tendrá un motor con reductora de velocidad.
- Debe funcionar con una pila de petaca.
- Tendrá un interruptor general.
- El mecanismo de cambio de giro del motor se realizará con dos conmutadores final de carrera.
- Un parachoques móvil y doble accionará el mecanismo de cambio de giro.
- La base del coche se hará con contrachapado de 4mm (panel).
- El coche se considerará que funciona correctamente si realiza diez rebotes consecutivos cambiando de sentido y sin detenerse.

Materiales eléctricos utilizados

- Pila de petaca.
- Interruptor simple.
- Motor con reductora.
- Dos conmutadores finales de carrera que funcionarán como un único conmutador doble.
- Dos bombillas
- Dos casquillos.
- Dos diodos.
- Clemas o borneras.
- Cable.
- Dos clips doblados que se usarán como conectores a la pila de petaca.

PLANOS BÁSICOS

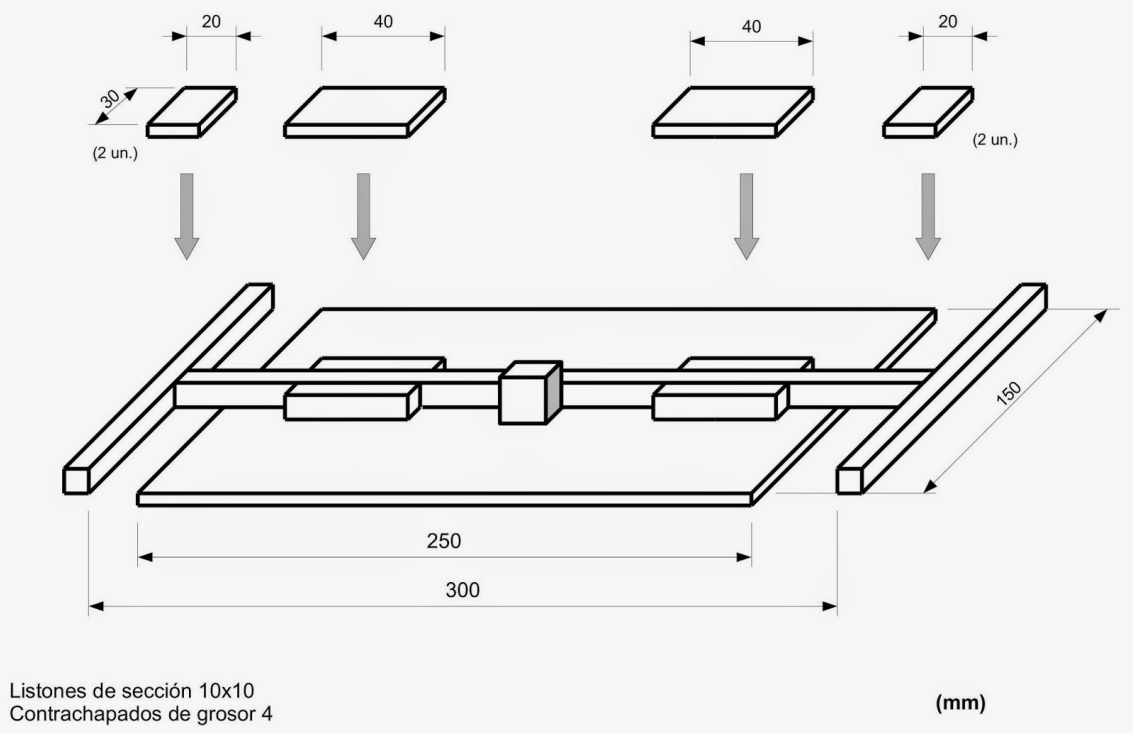

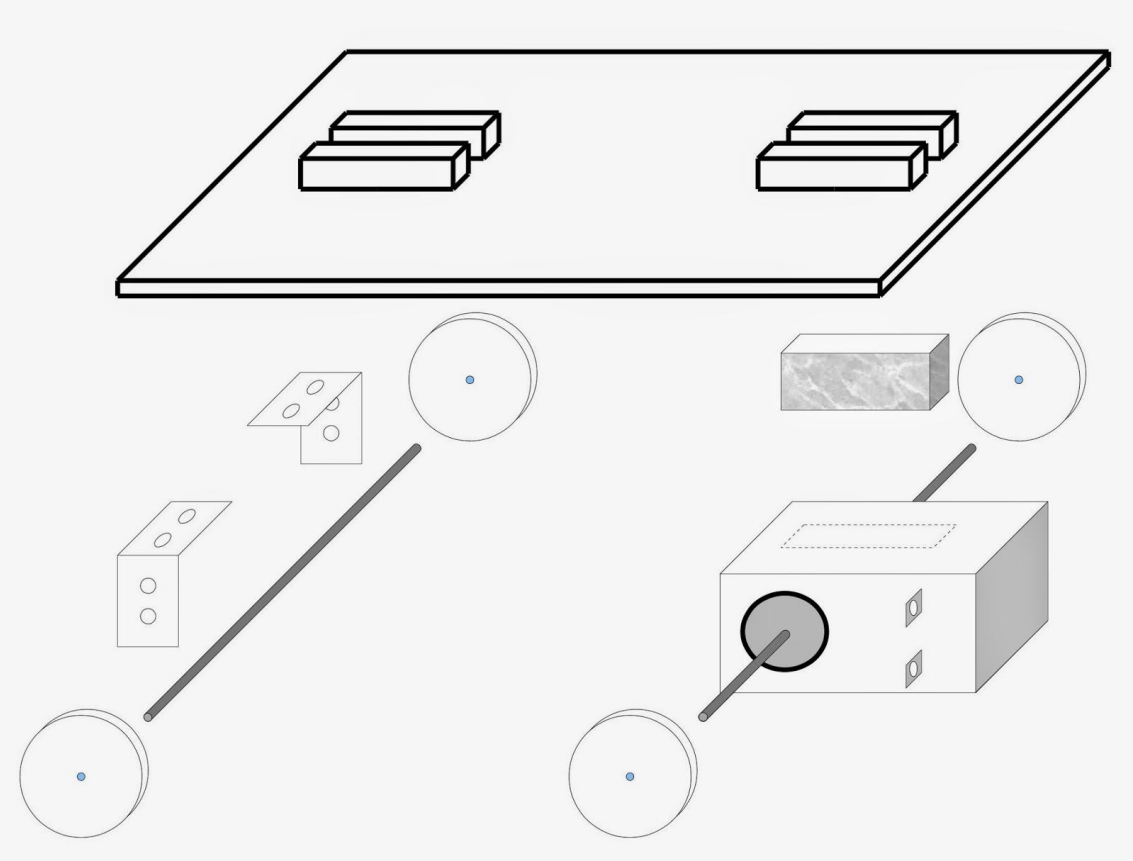

FOTOS DETALLADAS

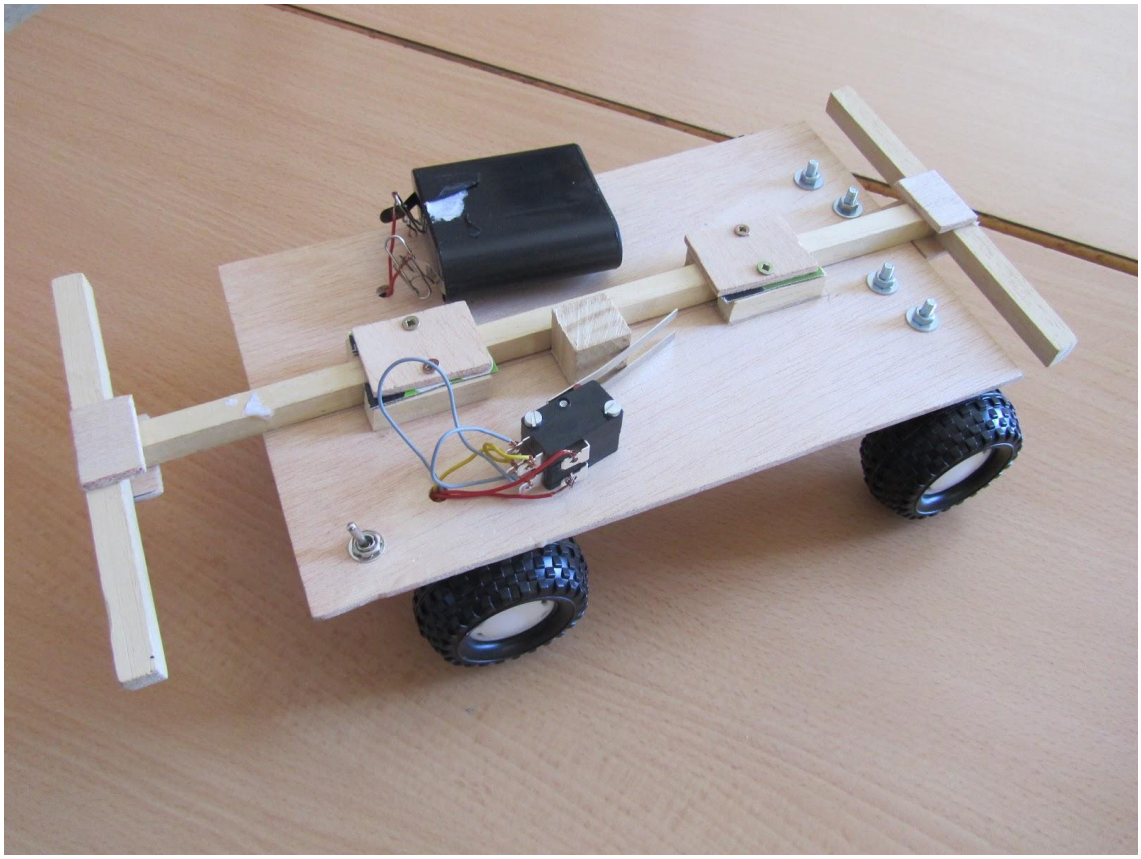

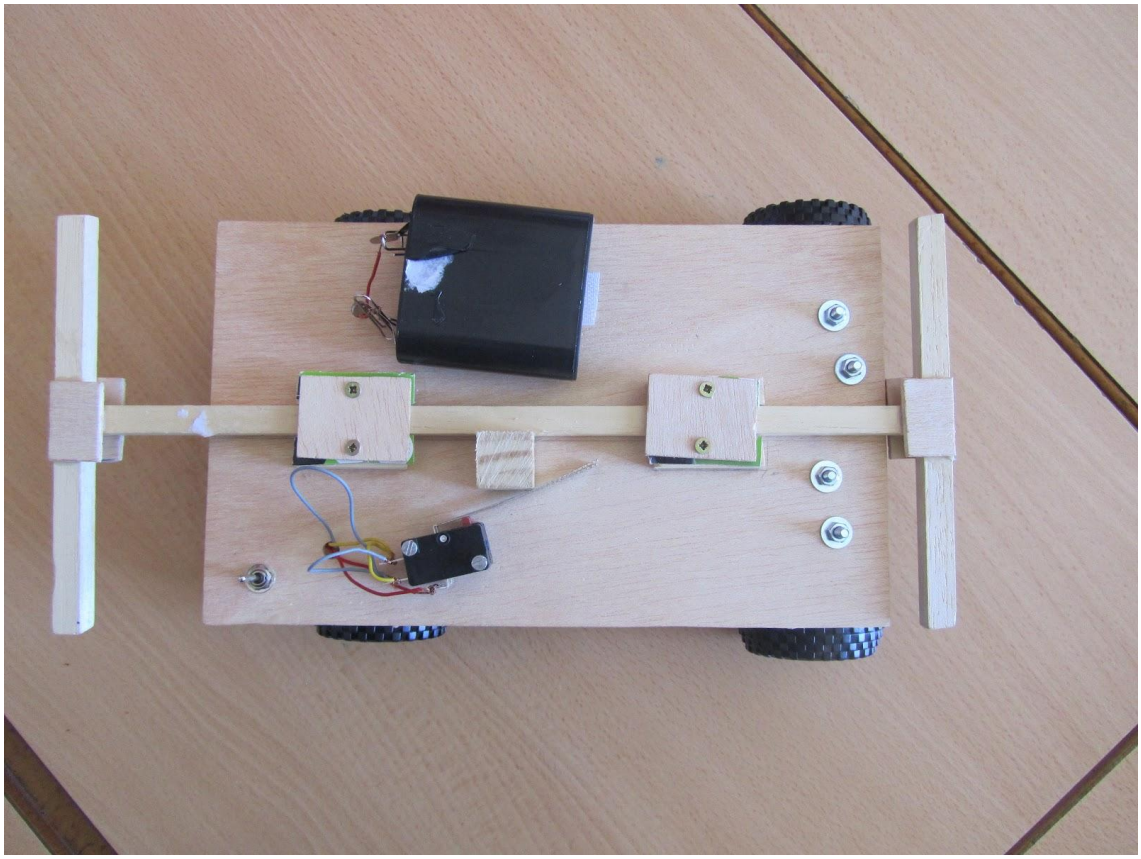

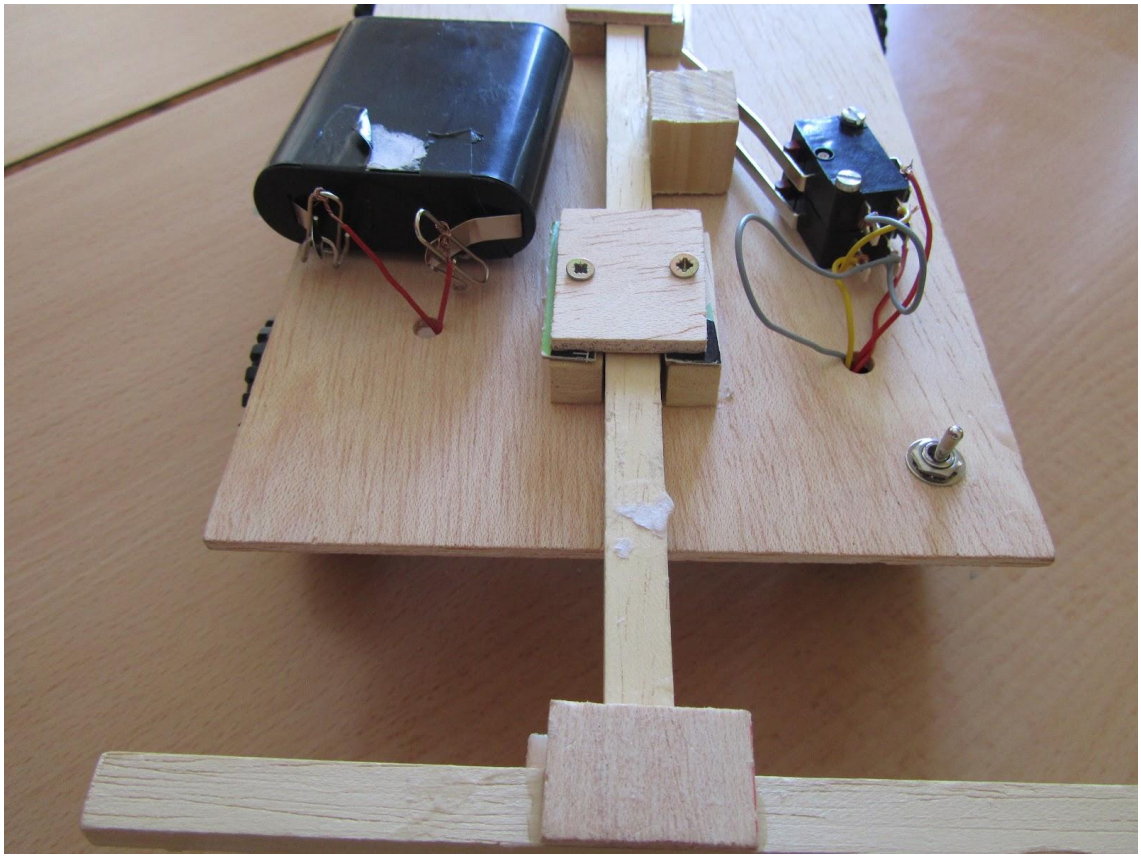

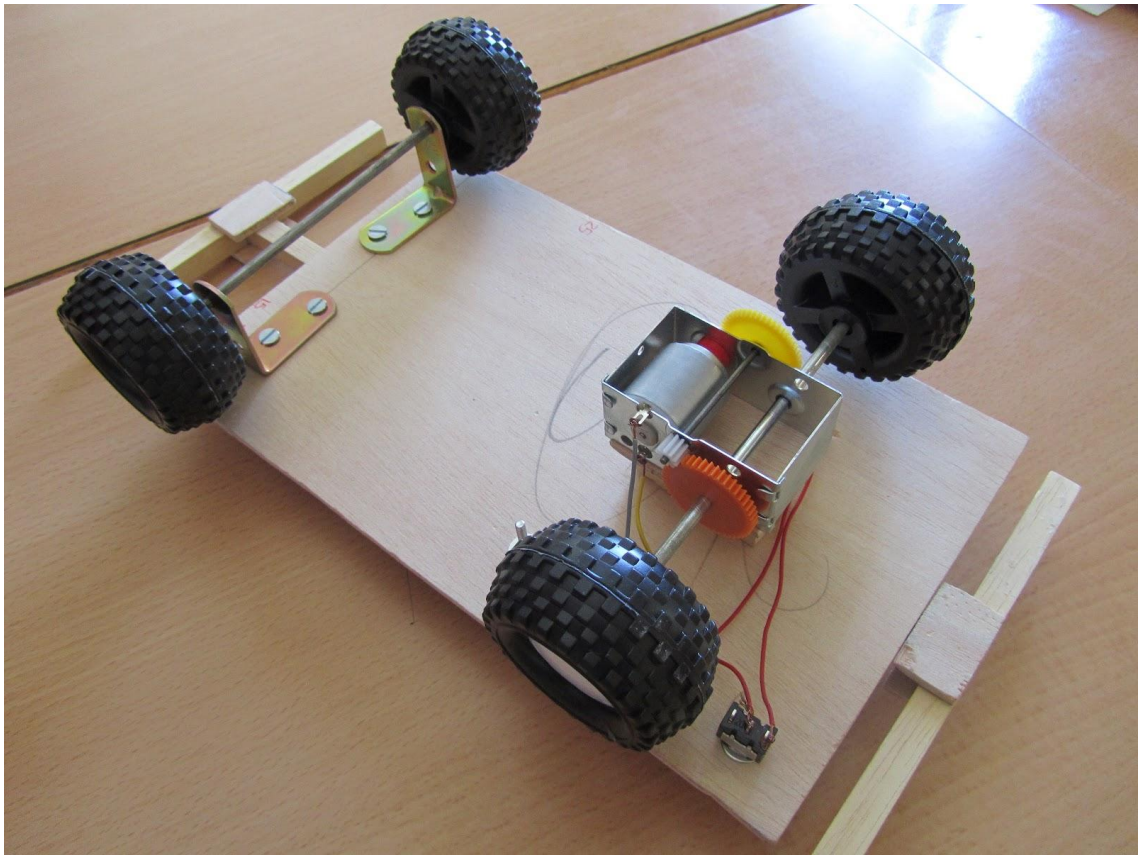

Circuito utilizado en el "coche rebotador" para el cambio de sentido de giro del motor

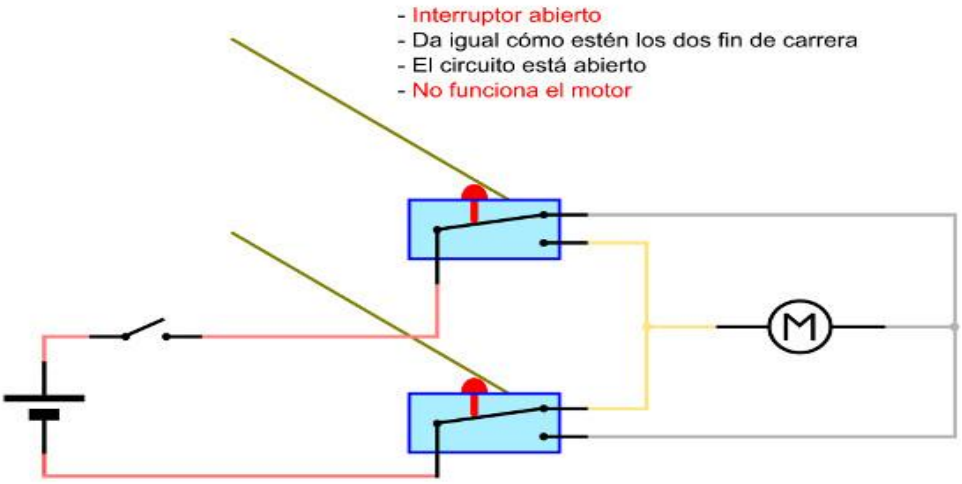

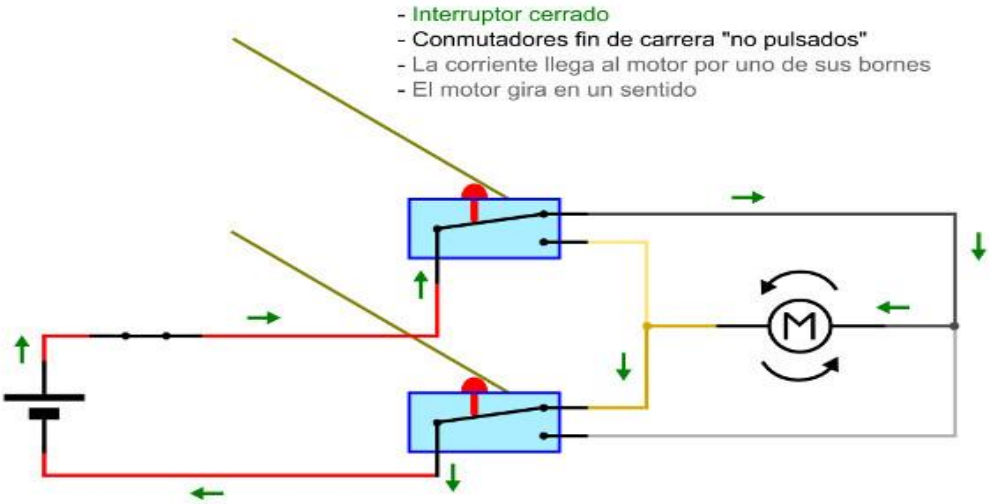

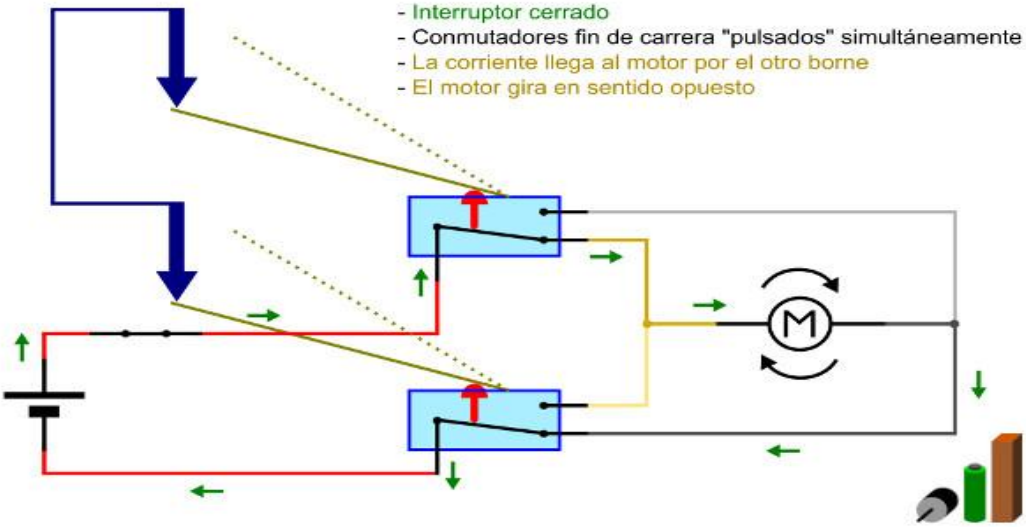

CIRCUITO CON BOMBILLAS

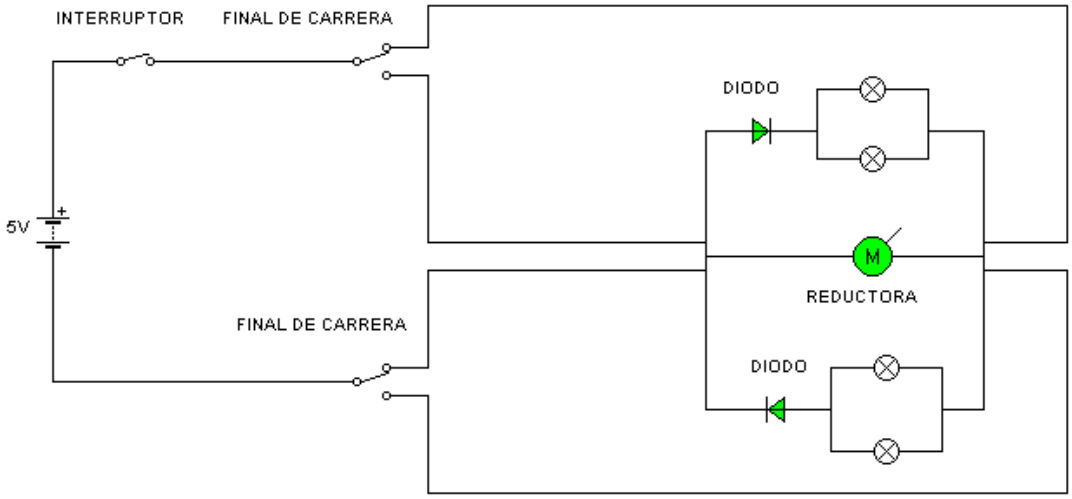
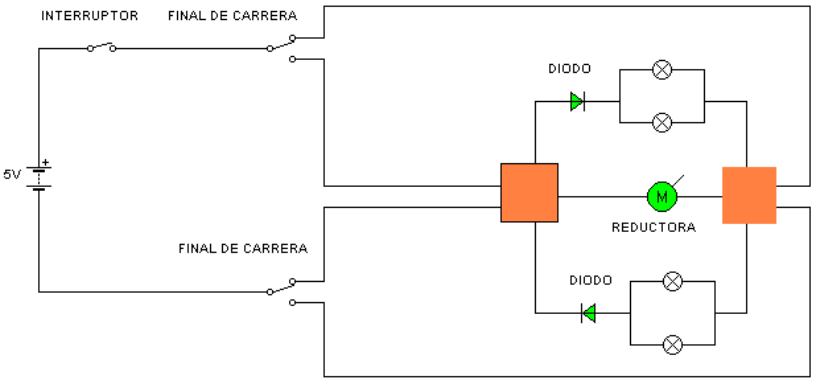
SITUACIÓN DE LAS CLEMAS